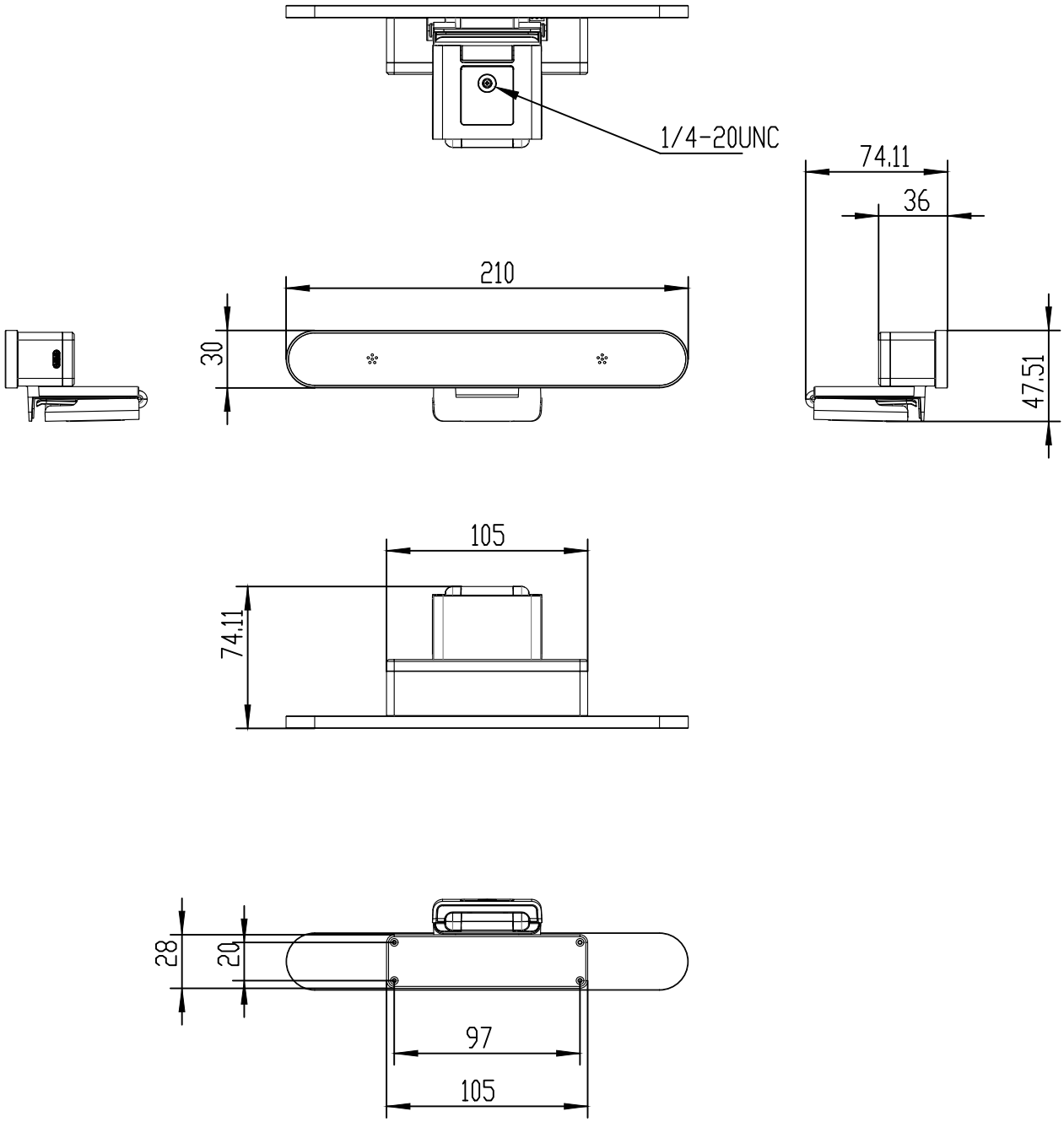

								V1.0		1:3	